TE/SLD

最先进的数字型纺织业金属探测器

对任何金属灵敏度非常高

探测到的金属颗粒

- 对所有磁性及非磁性金属灵敏度高，含不锈钢
- 高度抗干扰性
- 独立控制装置(RC)可视
- 结构紧凑结实
- 检测速度范围大：1~600m/min
- 安装设置简单
- 35个可选模式
- IP65（RC）高级保护
- 全数字程式
- 内部日志记录数据和时间以进行品质控制
- 对比图表OLED显示
- 密码保护以区别用户和工程师级别
- 蓝牙通讯可与外部电脑连接以进行设置及维护
- 自动调节功能，自动设置干、湿环境下的最大灵敏度。
- 内置功能，自动侦测外界干扰
- 电气及机械可靠性高

ceia®

ceia An ISO 9001 Company CERTIFIED

45+ years of experience

www.ceia.net

TE/SLD

最先进的数字型纺织业金属探测器

现代化、简单、人性化操作程序

- 工业比率设计
- 快速进入
- 易读，清晰图表对比显示
- 简单灵活的不锈钢键盘

金属探测器状态显示

检测过程中的显示屏

CEIA TE/SLD 数码金属探测器是保护生产线的最佳方式，能够防止生产过程中随织物带入金属碎片引起突然损害。

CEIA TE/SLD金属探测器属于微感应条形探测器系列，其品质和可靠性被全球认可，引领纺织机械领域。

该装置是保护生产线的最佳方式，能够防止生产过程中随织物带入金属碎片引起突然损害。

TE/SLD金属探测器可以识别磁性和非磁性的金属颗料，无论产品外部还是内部都能检测到，并停机。

根据必须被识别的金属尺寸大小，灵敏度可调，含有特别的侦测记忆功能，以及显示连续污染的部分。

TE/SLD金属探测器结构紧凑，便于安装。

数字信号分析允许操作者根据生产速度及识别的金属优化检测，由此获得最佳抗环境干扰性。

为避免损害生产线以及生产工艺中断，TE/SLD金属探测器在第一次侦测后返回输入值。

TE/SLD金属探测器符合CE电力安全和电磁兼容性标准。

外观尺寸

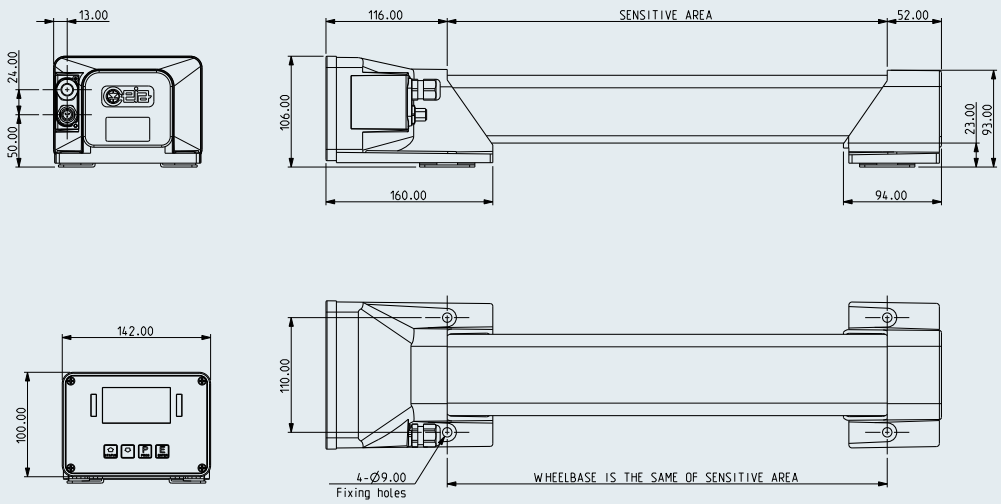

其他幅宽需要

MODELS	SENSITIVE AREA
TE-SLD 1300	1300 mm
TE-SLD 1500	1500 mm
TE-SLD 1700	1700 mm
TE-SLD 1900	1900 mm
TE-SLD 2100	2100 mm
TE-SLD 2300	2300 mm
TE-SLD 2500	2500 mm
TE-SLD 2700	2700 mm
TE-SLD 2900	2900 mm
TE-SLD 3100	3100 mm
TE-SLD 3300	3300 mm
TE-SLD 3500	3500 mm
TE-SLD 3700	3700 mm
TE-SLD 3900	3900 mm
TE-SLD 4100	4100 mm
TE-SLD 4500	4500 mm
TE-SLD 5300	5300 mm

金属警报器响起，生产线停止，图表示例

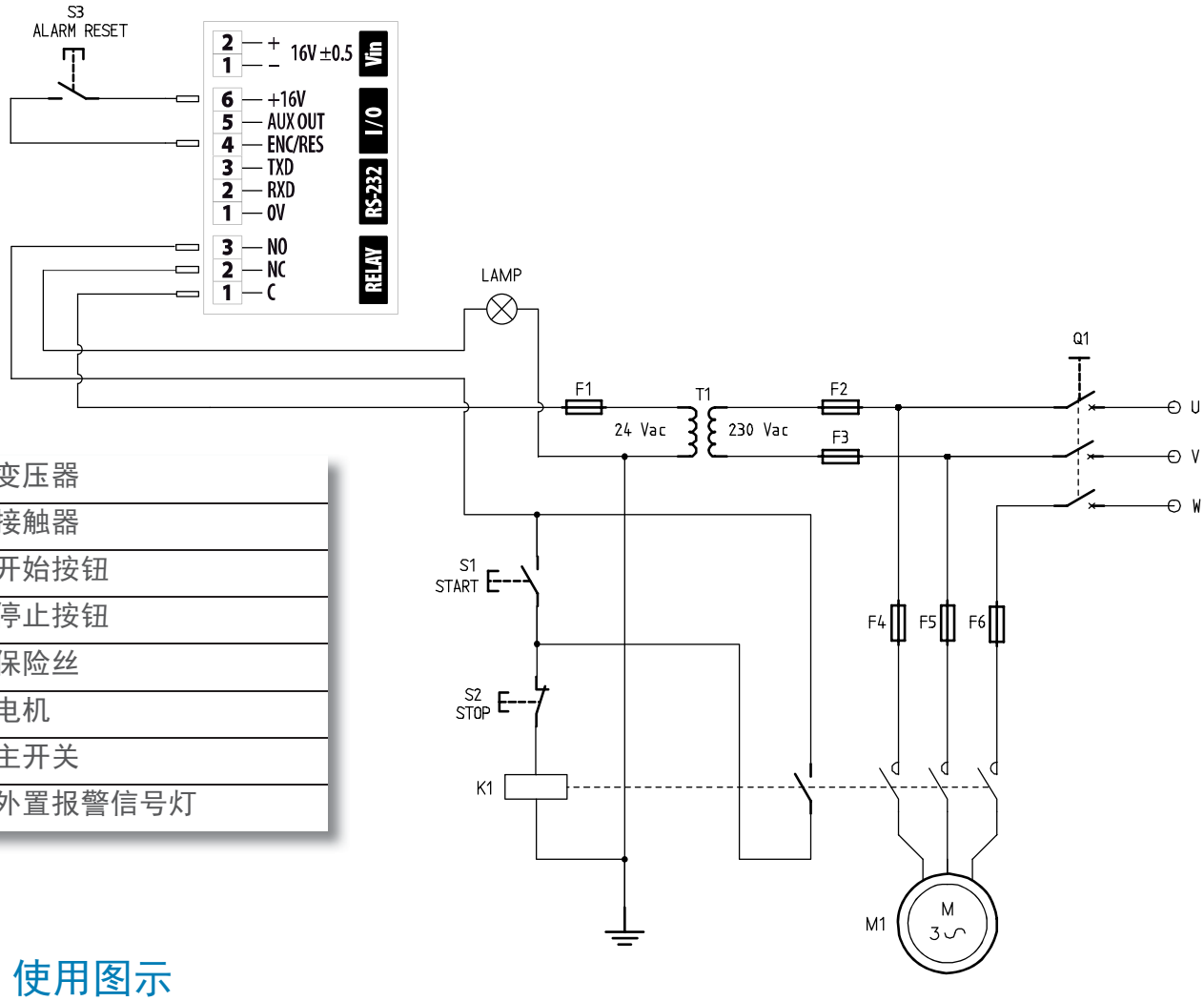

T1	变压器
K1	接触器
S1	开始按钮
S2	停止按钮
Fx	保险丝
M1	电机
Q1	主开关
LAMP	外置报警信号灯

TE/SLD 使用图示

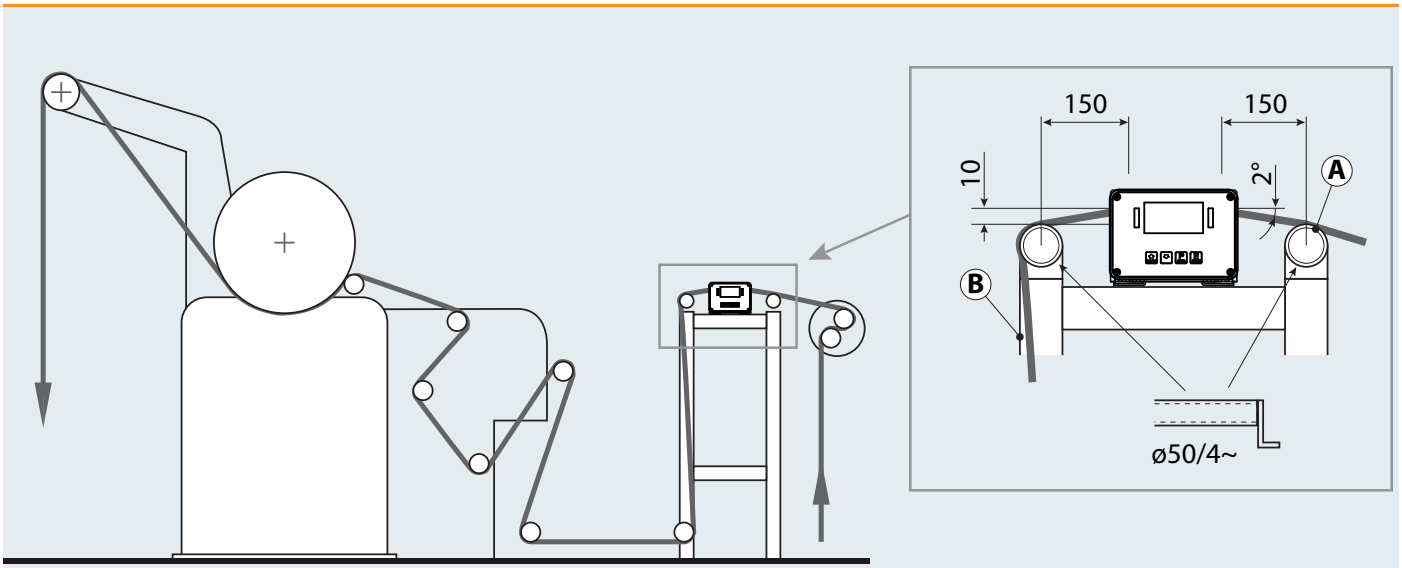

安装于轧光机入布区支架上
A：金属辊　B：金属支杆

TE/SLD

最先进的数字型纺织业金属探测器

技术规范

一般特征	灵敏度可调级别（0–299）		
	根据实际应用调整拦截速度		
	OLED图表显示数字程序		
	显示报警信号		
	自我分析系统		
	设置永久记忆，无需备用电池		
结构	保护级	TE/SLD	IP40
		TE/SLD-RC	IP65
输入/输出	电压	100-240 V~ monophase – 50-60 Hz	
	电流	1,5 A max	
程序	类型	当地：通过内置键盘	
		远程：蓝牙	
	数据应用	内存	1000 events
			20 products
符号	可听	内置蜂鸣器	
	可视	柱状图表	
		控制板上指示器亮	红灯：警报/错误
			绿灯：当前生产线
安全性	程序进入	2个进入级别：操作员和管理者	
	线电压电隔离		
	操作电压低	对操作者无危险	
	符合国际安全和无线电干扰标准		
控制输入	连接	警报重置，编码器输入	
	蓝牙界面	合并	
输出	1可程式继电器	报警继电器	
环境数据	温度	工作	-10 to +50 °C
		存储	-25 to +60 °C
	相对湿度	5%–90%无冷凝水	
证明与一致性	安全	EN61010-1 电气设备安全要求，用以测量、控制及实验室用途Part 1：一般要求	
		EN60204-1 机电安全要求-Part 1：一般要求	
	EMC	EN61000-6-2 电磁兼容性（EMC）Part 6-2：一般标准-工业环境排放标准	
		EN61000-6-4 电磁兼容性（EMC）-Part 6-4：一般标准-工业环境干扰性	
		欧洲指标：2004/108/CE	

远程控制设施

显示远程控制外观（TE/SLD-RC）

安装示例

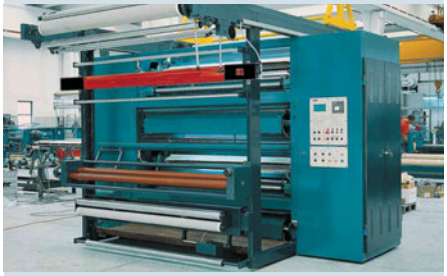

横向TE/SLD安装

上下安装示例

COSTRUZIONI ELETTRONICHE INDUSTRIALI AUTOMATISMI
Zona Ind.le 54/G, 52041 Viciomaggio - Arezzo (ITALY)
Phone: +39 0575 4181 Fax: +39 0575 418296 E-mail: qa-detectors@ceia-spa.com

DP001K0001v1000RC

CEIA reserves the right to make changes, at any moment and without notice, to the models (including programming), their accessories and options, to the prices and conditions of sale