TE Digital

Der fortschrittlichste Metalldetektor für die Textilindustrie

- Höchste Empfindlichkeit gegenüber allen magnetischen und nichtmagnetischen Metalle einschließlich Edelstahl
- Extrem hohe Detektionsgeschwindigkeit
- Extreme Störfestigkeit
- Digitale Analyse des Signals, wobei alle Funktionsparameter programmierbar sind
- Höchste Zuverlässigkeit der elektronischen und mechanischen Komponenten
- Einfache Installation und Benutzung

BEISPIELE FÜR NACHWEISBARE METALLTEILE

www.ceia.net

HOCHAUFLÖSENDES GRAFIKDISPLAY

Der elektronische Metalldetektor CEIA TE Digital gehört zur Reihe der mikrosensiblen LED-Balken-Metalldetektoren, die von den wichtigsten Herstellern von Industriemaschinen weltweit für ihre hohe Qualität und Zuverlässigkeit geschätzt werden. Diese Geräte sind besonders geeignet für den Schutz von Produktionslinien vor Beschädigungen durch Metallteile, die beim Produktionsprozess frei werden können.

Der Metalldetektor TE Digital weist magnetische und nichtmagnetische Metallteile im Produkt oder außen am Produkt nach und hält gegebenenfalls die Maschine an. Die Empfindlichkeit kann den Abmessungen der nachzuweisenden Metallteile entsprechend digital eingestellt werden. Eine spezielle Speicherfunktion weist auch mehrere aufeinanderfolgende Metallteile nach.

Die kompakte Form des TE Digital ermöglicht Kontrollen auf engstem Raum.

Durch die digitale Analyse der Signale kann die Funktion je nach Durchlaufgeschwindigkeit des Produkts und der nachzuweisenden Metallteile eingestellt werden. So kommt man auch hinsichtlich der Störfestigkeit zu optimalen Ergebnissen.

Schon wenige Einsätze des TE Digital können sich bezahlt machen, wenn die Beschädigung der Produktionslinie verhindert und die Maschine rechtzeitig angehalten wird.

Der Metalldetektor TE Digital ist geprüft und entspricht den geltenden EG-Richtlinien zur elektrischen Sicherheit und elektromagnetischen Verträglichkeit.

Ceia S.p.A. An ISO 9001 Company

Der Metalldetektor CEIA TE Digital ist besonders geeignet für den Schutz von Produktionslinien vor Beschädigung durch Metallteile, die beim Produktionsprozess frei werden können

Abmessungen

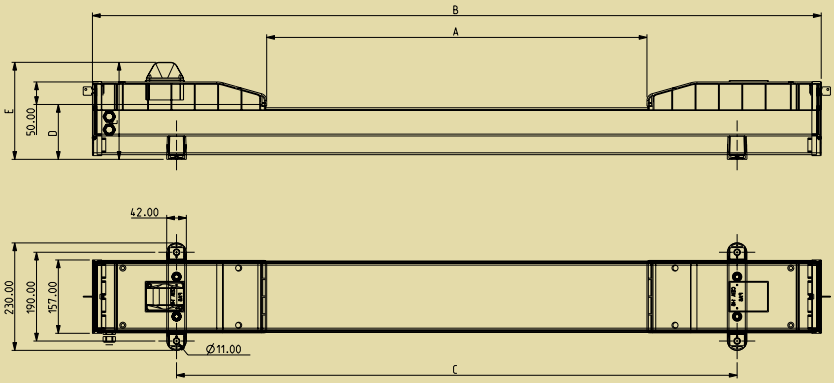

MODELL	A	B	C	D	E
TE/1300-D	1300	2040	1680	120	200
TE/1500-D	1500	2240	1880	120	200
TE/1700-D	1700	2440	2080	120	200
TE/1900-D	1900	2640	2280	120	200
TE/2100-D	2100	2840	2480	120	200
TE/2300-D	2300	3040	2680	120	200
TE/2500-D	2500	3240	2880	120	200
TE/2700-D	2700	3440	3080	120	200
TE/2900-D	2900	3640	3280	120	200
TE/3100-D	3100	3840	3480	120	200
TE/3300-D	3300	4040	3680	120	200
TE/3500-D	3500	4240	3880	120	200
TE/3700-D	3700	4440	4080	120	200
TE/3900-D	3900	4640	4280	120	200
TE/4100-D	4100	4840	4480	120	200
TE/4300-D	4300	5040	4680	120	200
TE/4500-D	4500	5240	4880	120	200

SCHALTPLAN (PRINZIP) FÜR DAS ANHALTEN DER PRODUKTIONSLINIE IM ALARMFALL

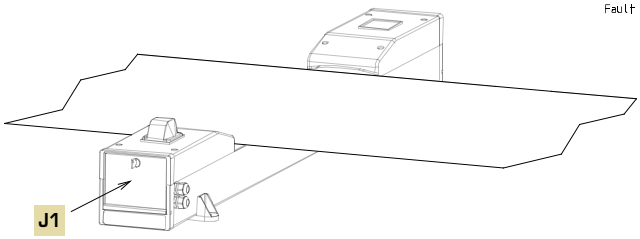

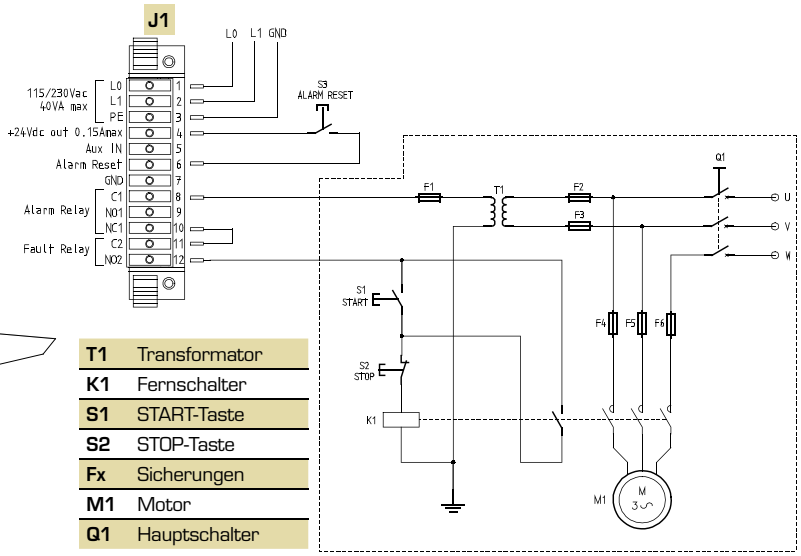

T1	Transformator
K1	Fernschalter
S1	START-Taste
S2	STOP-Taste
Fx	Sicherungen
M1	Motor
Q1	Hauptschalter

SCHALTPLAN (PRINZIP) FÜR DIE ÜBERWACHUNG EINER AUSZEICHNUNGSMASCHINE

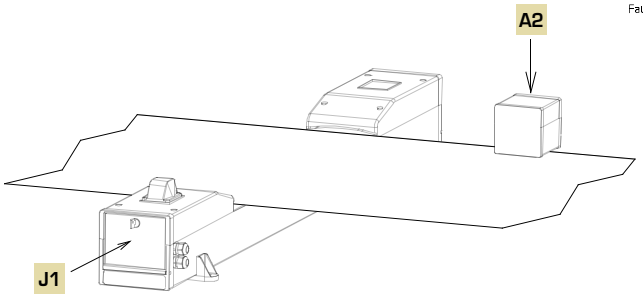

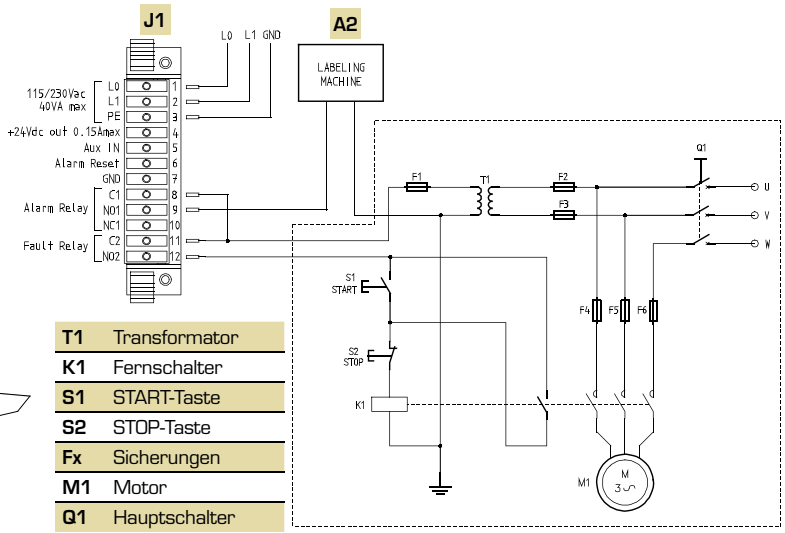

T1	Transformator
K1	Fernschalter
S1	START-Taste
S2	STOP-Taste
Fx	Sicherungen
M1	Motor
Q1	Hauptschalter

SCHALTPLAN (PRINZIP) FÜR DIE ÜBERWACHUNG EINER AUSZEICHNUNGSMASCHINE IN EINER PRODUKTIONSLINIE MIT VARIABLER GESCHWINDIGKEIT

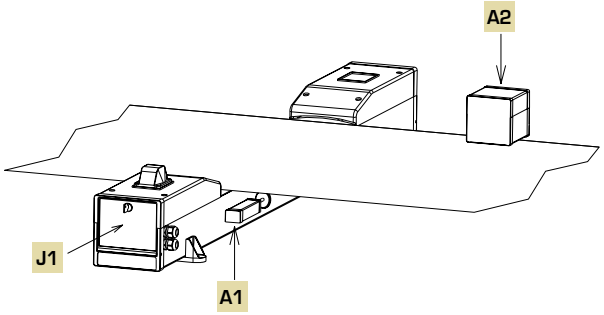

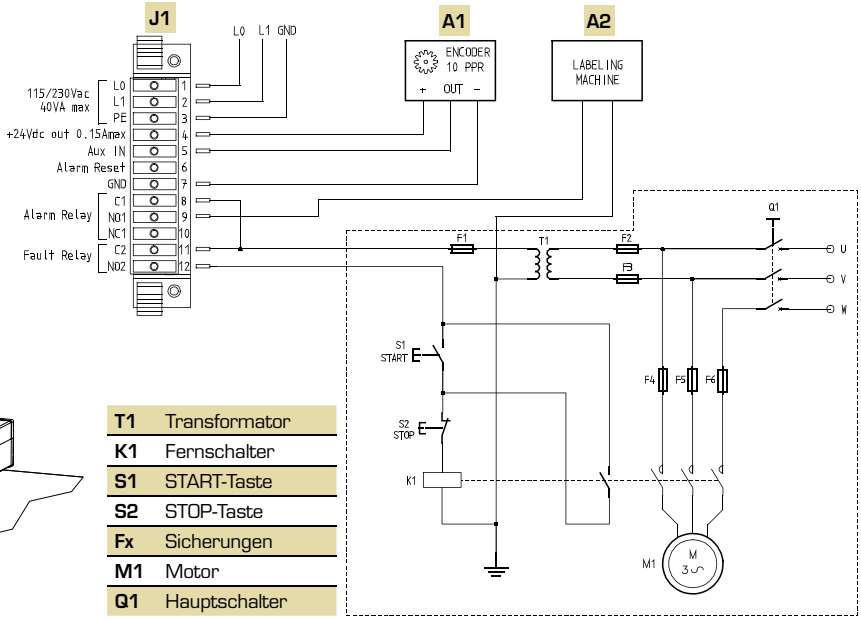

T1	Transformator
K1	Fernschalter
S1	START-Taste
S2	STOP-Taste
Fx	Sicherungen
M1	Motor
Q1	Hauptschalter

TE Digital Technische Daten

Allgemeine Merkmale

Höchste Empfindlichkeit gegenüber allen magnetischen und nichtmagnetischen Metalle einschließlich Edelstahl

Einstellbare Empfindlichkeit mit breitem Spektrum (299 Stufen)

Programmierbare Detektionsgeschwindigkeit (2 bis 600 m/Min.)

Extreme Störfestigkeit

Digitale Analyse des Signals, wobei alle Funktionsparameter programmierbar sind

Automatische Abgleichung

Permanenter Parameterspeicher ohne Hilfsbatterie

Sofortiges Ansprechen, es können mehrere Alarmmeldungen gespeichert werden.

Optische und akustische Warnmeldungen

Eingebaute Selbstdiagnosefunktion

Hochauflösendes Grafikdisplay

Ein- und Ausgänge

Stromversorgung:	115/230 VAC, -22 %/+15%, 48-62 Hz; 40VA max
	kann über internen DIP-Schalter angewählt werden
Eingang für Rücksetzung Alarmrelais:	Taste
Eingang Encoder:	Für Encoder mit Push-Pull- oder PNP-Ausgang
Ausgang Alarmrelais:	Wechselkontakt 230 VAC,3A
Ausgang Störungsrelais:	Ein Kontakt 230 VAC, 3A – wahlweise NO/NC

Zugangsniveaus

Bis zu 20 Benutzer einstellbar	3 voreingestellte Benutzer (veränderbar)

Installationsdaten

Betriebstemperatur:	-10 bis +55 °C
Lagerungstemperatur:	-25 ÷ +55 °C konstant,
	+70 für max. 24 Std.
Relative Luftfeuchtigkeit:	0 ÷ 95% (ohne Kondenswasser)

Zertifizierung und Konformität

In Übereinstimmung mit den geltenden Normen für Metal Detection Systems

Entspricht den EG-Richtlinien zur Sicherheit von elektrischen Anlagen und zur elektromagnetischen Verträglichkeit.

Anwendungsbereiche

Stoff- und Papierindustrie, Walzwerken	Schutz von Kalandern, Beschneidemaschinen oder vor magnetischen und nichtmagnetischen Metallteilen
Chemische Industrie	Qualitätskontrolle von pulverförmigen Produkten und Produkten von begrenzter Stärke

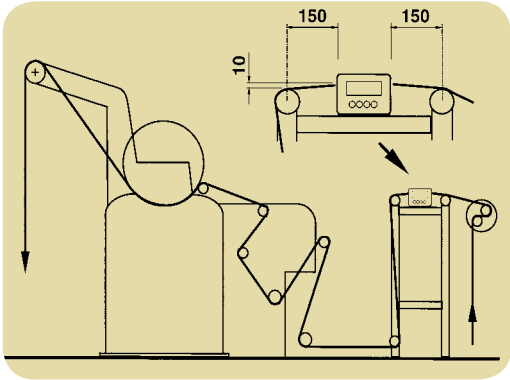

ANWENDUNG FÜR KALANDER (TEXTILINDUSTRIE)

DER METALLDETEKTOR TE DIGITAL IM EINSATZ AN EINER SCHERMASCHINE

Zona Ind.le 54/G, 52040 Viciomaggio - Arezzo (ITALIEN)
Tel +39 0575 4181 Fax +39 0575 418296
qa-detectors@ceia-spa.com

DP001 D TK- 38897

CEIA behält sich das Recht zu jeder Zeit Änderungen an den Modellen (einschließlich Programmierung), Zubehör und Optionen, den Preisen und Verkaufskonditionen.

www.ceia.net