TE Digital

Il più avanzato Metal Detector per l'industria tessile

- **Altissima Sensibilità** a tutti i metalli magnetici e non magnetici inclusi gli acciai inossidabili
- Elevata velocità di intercettazione
- **Massima immunità** alle interferenze ambientali
- Analisi digitale del segnale con **programmabilità di tutti i parametri** di funzionamento
- **Elevata affidabilità** elettronica e meccanica
- Facile installazione ed utilizzo

ESEMPI DI FRAMMENTI METALLICI RILEVABILI

ceia®

www.ceia.net

DISPLAY GRAFICO AD ALTA RISOLUZIONE

Il rivelatore elettronico di metalli CEIA TE Digital appartiene alla famiglia dei metal detector microsensibili a barra, universalmente riconosciuti per l'**alta qualità ed affidabilità dai più importanti costruttori mondiali di macchine industriali**. Questi apparecchi sono il mezzo più idoneo per la protezione delle linee di produzione dal danneggiamento accidentale dovuto a parti metalliche che possono accompagnare il materiale durante il processo di lavorazione.

Il Metal Detector TE Digital segnala la presenza di frammenti di metalli magnetici e non magnetici, sia all'esterno che all'interno del prodotto, intervenendo sull'arresto della macchina. La sensibilità è regolabile digitalmente in funzione delle dimensioni delle parti metalliche da intercettare. Un'apposita funzione di memorizzazione delle rivelazioni verifica, inoltre, il transito di più frammenti consecutivi.

La compattezza del Metal Detector TE Digital ne **facilita l'installazione in spazi ridotti**.

L'analisi digitale dei segnali permette di ottimizzare la rivelazione in funzione della velocità di scorrimento del prodotto e dei metalli da intercettare; si ottiene, così, **il miglior risultato di immunità contro eventuali interferenze esterne**.

Pochi interventi del Metal Detector TE Digital possono ripagarne il costo, evitando il danneggiamento della linea di produzione ed il conseguente arresto della lavorazione.

Ceia S.p.A. An ISO 9001 Company CERTIFIED

Il rivelatore CEIA TE Digital è il mezzo più idoneo per la protezione delle linee di produzione dal danneggiamento accidentale dovuto a parti metalliche che possono accompagnare il materiale durante il processo di lavorazione

Dimensioni

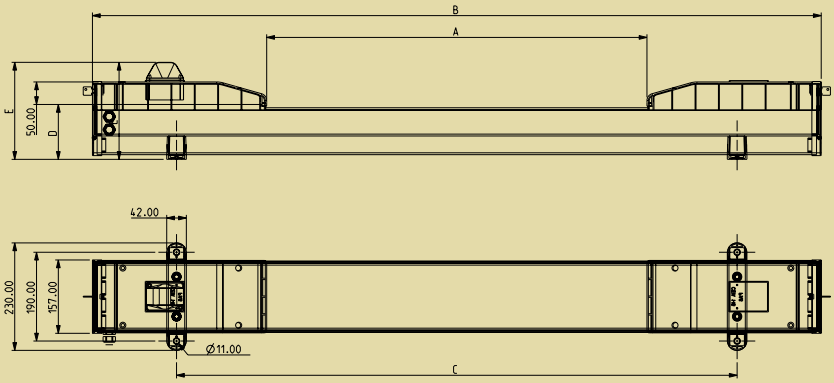

MODELLO	A	B	C	D	E
TE/1300-D	1300	2040	1680	120	200
TE/1500-D	1500	2240	1880	120	200
TE/1700-D	1700	2440	2080	120	200
TE/1900-D	1900	2640	2280	120	200
TE/2100-D	2100	2840	2480	120	200
TE/2300-D	2300	3040	2680	120	200
TE/2500-D	2500	3240	2880	120	200
TE/2700-D	2700	3440	3080	120	200
TE/2900-D	2900	3640	3280	120	200
TE/3100-D	3100	3840	3480	120	200
TE/3300-D	3300	4040	3680	120	200
TE/3500-D	3500	4240	3880	120	200
TE/3700-D	3700	4440	4080	120	200
TE/3900-D	3900	4640	4280	120	200
TE/4100-D	4100	4840	4480	120	200
TE/4300-D	4300	5040	4680	120	200
TE/4500-D	4500	5240	4880	120	200

SCHEMA ELETTRICO DI PRINCIPIO PER ARRESTO DELLA LINEA IN CASO DI ALLARME

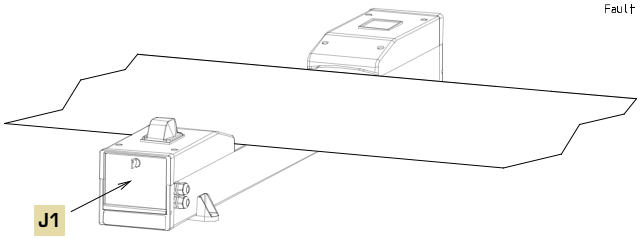

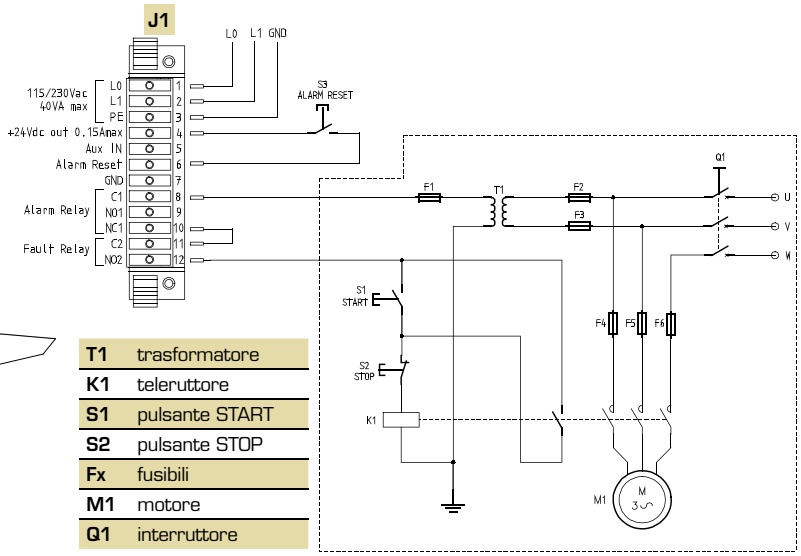

T1	trasformatore
K1	teleruttore
S1	pulsante START
S2	pulsante STOP
Fx	fusibili
M1	motore
Q1	interruttore

SCHEMA ELETTRICO DI PRINCIPIO PER PILOTAGGIO DI UNA ETICHETTATRICE

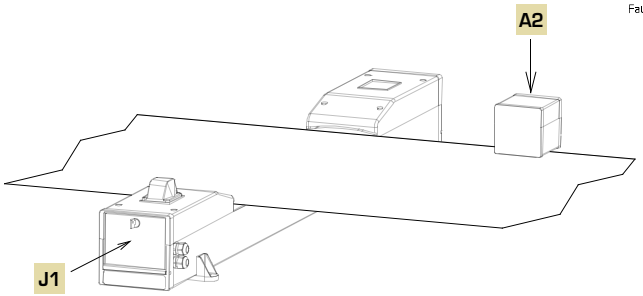

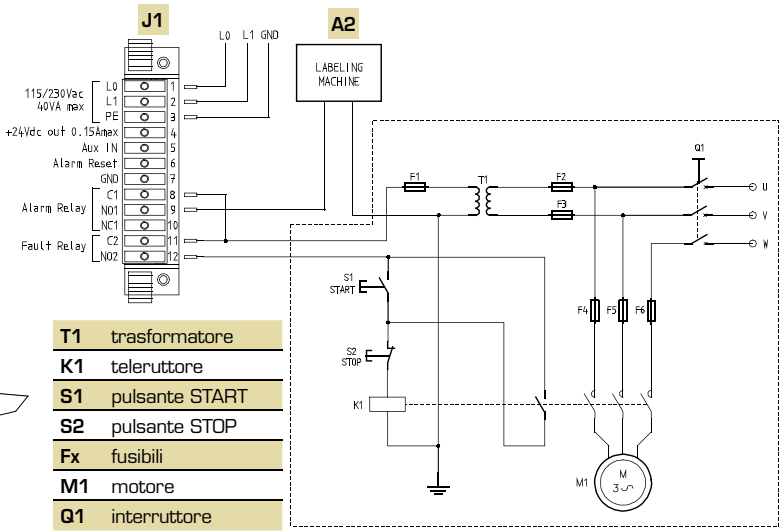

T1	trasformatore
K1	teleruttore
S1	pulsante START
S2	pulsante STOP
Fx	fusibili
M1	motore
Q1	interruttore

SCHEMA ELETTRICO DI PRINCIPIO PER PILOTAGGIO DI UNA ETICHETTATRICE SU LINEA A VELOCITÀ VARIABILE

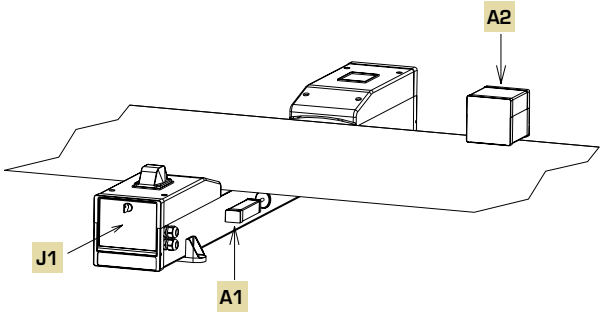

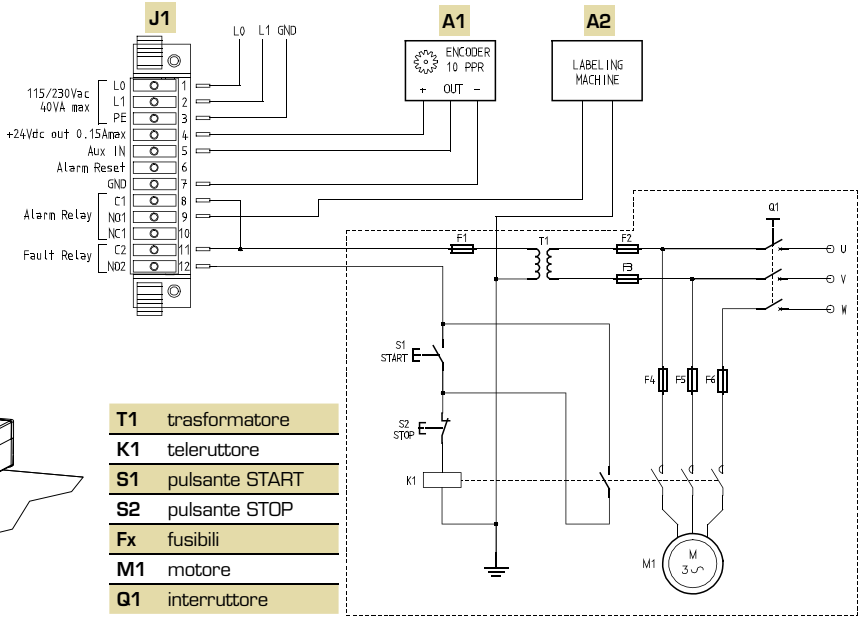

T1	trasformatore
K1	teleruttore
S1	pulsante START
S2	pulsante STOP
Fx	fusibili
M1	motore
Q1	interruttore

TE Digital Dati tecnici

Caratteristiche generali

Altissima Sensibilità a tutti i metalli magnetici e non magnetici inclusi gli acciai inossidabili

Sensibilità regolabile con ampia dinamica (299 livelli)

Velocità di intercettazione programmabile da 2 a 600 m/min

Elevatissima immunità alle interferenze ambientali

Analisi digitale del segnale, con programmabilità di tutti i parametri di funzionamento

Bilanciamento automatico

Memoria permanente dei parametri senza ausilio di batteria

Intervento istantaneo, con possibilità di memorizzare più allarmi

Segnalazione ottica ed acustica dell'allarme

Autodiagnosi incorporata

Display grafico ad alta risoluzione

Ingressi e uscite

Alimentazione	115/230 VAC, -22 %/+15%, 48-62 Hz; 40VA max selezionabile tramite DIP interno
Ingresso di ripristino del relè di allarme	pulsante
Ingresso encoder	per encoder con uscita Push-Pull o PNP
Uscita relè di allarme	un contatto a scambio 230 Vac,3A
Uscita relè di avaria	un contatto 230 Vac, 3A - NA/NC selezionabile

Livelli di accesso

Fino a 20 utenti impostabili	3 utenti preimpostati (modificabili)

Dati di installazione

Temperatura operativa	-10 ÷ +55 °C
Temperatura di immagazzinamento	-25 ÷ +55 °C continuativa, +70 per 24 ore massime
Umidità relativa	0 ÷ 95% (senza condensa)

Certificazioni e conformità

Conforme alle vigenti normative per i *Metal Detection Systems*

Rispondente alle normative CE ed alle Norme Internazionali per la Sicurezza Elettrica e la Compatibilità Elettromagnetica

Applicazioni

Industria tessile, cartaria, manifatturiera	protezione di calandre, cimatrici o laminatoi dal passaggio di frammenti metallici magnetici e non magnetici
Industria chimica	controllo della qualità di polveri e prodotti di limitato spessore

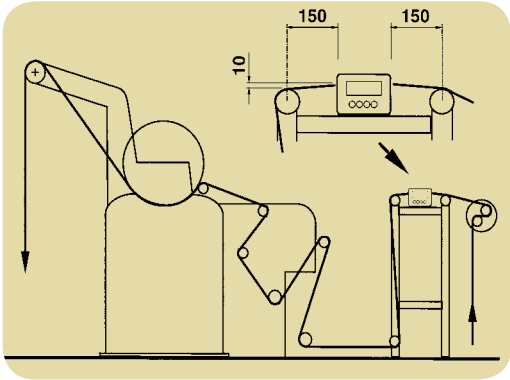

APPLICAZIONE SU CALANDRA (IND. TESSILE)

METAL DETECTOR TE DIGITAL
APPLICATO AD UNA CIMATRICE

Zona Ind.le 54/G, 52040 Viciomaggio - Arezzo
Tel +39 0575 4181 Fax +39 0575 418296
qa-detectors@ceia-spa.com

DP001 I 1K- 38889

CEIA S.p.A. si riserva, in ogni momento, senza preavviso, di apportare modifiche ai modelli (compresa la programmazione), ai loro accessori e agli optionals, ai prezzi ed alle condizioni di vendita.

www.ceia.net