THS/PH21® SERIES

Quality Control at its finest

ФАРМАЦЕВТИЧЕСКИЕ СИСТЕМЫ МЕТАЛЛОДЕТЕКЦИИ

ХАРАКТЕРИСТИКИ

- Превосходное и стабильное обнаружение
- Увеличенная пропускная способность
- Не нуждается в профилактическом обслуживании
- Максимальная конфигурируемость/ интеграция
- Соответствие стандартам FDA 21 CFR часть 11
  - Безопасность данных
  - Целостность данных
  - Прослеживаемость данных
- Дизайн и конструкция соответствует критериям GMP
- Конструкция из нержавеющей стали AISI 316L

☑ ТАБЛЕТКИ ☑ КАПСУЛЫ ☑ ЖЕЛАТИНОВЫЕ КАПСУЛЫ
☑ ПОРОШКИ ☑ ГРАНУЛИРОВАННЫЕ ПРОДУКТЫ ☑ ЖИДКОСТИ ☑ СИРОПЫ

www.ceia.net

Системы металлодетекции CEIA THS/PH21 качество и надежность конструкции металлодетекторов обеспечивают эффективное автоматическое обнаружение металлических включений.

Доступные решения по валидации:
Стандарты калибровки • Комплексное Обслуживание и Поддержка • Инструменты обеспечения соответствия • On-line валидация данных

СООТВЕТСТВИЕ FDA 21 ЧАСТЬ 11

Металлодетекторы серии THS/PH21 отличаются высокой чувствительностью и высокой точностью обнаружения. Сигналы устройства позволяют своевременно отбраковать продукт с включениями и убедиться, что он действительно был ликвидирован.

Кодекс FDA Раздел 21 Часть 11 устанавливает строгие правила к доступу к программированию и компьютерным данным которые полностью соблюдены в модели оборудования CEIA THS/PH21. Доступ пользователя возможен только с помощью логина и пароля под управлением Системного администратора, который программирует и управляет индивидуальными профилями и функциями пользователей. В результате, требования в отношении безопасности, целостности и отслеживаемости удовлетворены.

Все события, выполненные металлодетекторами THS/PH21, регистрируются в журнале данных в соответствии с требованиями FDA часть 11 протокола и оказывают помощь в анализе первопричин.

События включают обнаружение, выброс, программные операции, пароли и периодические функциональные тесты с использованием стандартных образцов.

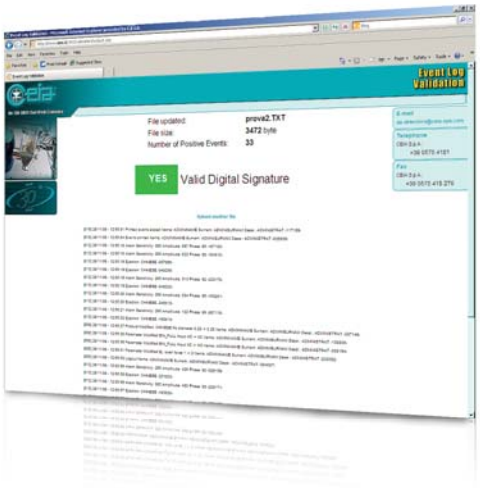

CEIA оставляет за собой право в любой момент и без предварительного уведомления вносить изменения в модели, их комплектующие и опции, в цены и условия продажи.

Металлодетекторы CEIA специально разработаны таким образом, что **механическая калибровка или настройка не требуется**.

Металлодетекторы CEIA оснащены **встроенной системой Само-диагностики** для автоматической балансировки антенны и контроля непрерывной внутренней **Само-калибровки**.

ВСТРОЕННЫЙ КОНТРОЛЬ САМО-КАЛИБРОВКИ В РЕАЛЬНОМ ВРЕМЕНИ

Контроль Само-калибровки обеспечивает максимальную воспроизводимость и последовательность процессов вне зависимости от смены временных и внешних факторов.

Благодаря особым сигналам, которые подаются на трансмиссию и приемную цепь Металлического Детектора, осуществляется непрерывный мониторинг характеристик детекции с последующей неизменной компенсацией любых изменений вызванных внешними факторами. Результатом является стабильная и непрерывная детекция, а также нейтрализация эффекта продукта.

ФУНКЦИЯ НЕПРЕРЫВНОГО АВТО-ТЕСТИРОВАНИЯ ОБЕСПЕЧИВАЕТ МАКСИМАЛЬНУЮ СОХРАННОСТЬ ПРОДУКТА

Специальные электронные воздействия подаются на передающую и приемную цепь систем Металлодетектора, вызывая вариации сигналов, что позволяет контролировать характеристики детекции.

Эти вариации сравниваются с контрольными значениями в памяти металлодетектора , установленными во время заводской калибровки. Это обеспечивает автоматический сертифицированный контроль чувствительности системы.

ЭКСКЛЮЗИВНАЯ ГЛОБАЛЬНАЯ АВТОМАТИЧЕСКИ ОБУЧАЮЩАЯСЯ СИСТЕМА

Система автоматического обучения обеспечивает одновременную максимальную чувствительность детектора ко всем металлам, начиная с одного обучающего прогона.

Серия THS/PH21 обладает эксклюзивной системой автоматического обучения для работы с фармацевтической продукцией, что обеспечивает оптимизацию чувствительности детектора ко всем металлам с максимальной точностью и скоростью, эквивалентной ста обучающим прогонам. результатом является высокая точность и эффективность недостижимая ранее.

НОВЫЕ ИНСТРУМЕНТЫ ДИАГНОСТИКИ

Серия Металлодетекторов THS/PH21 представляет новые инструменты для техников по установке и техническому обслуживанию для определения совместимости с металлоискателя с конкретными внешними условиями среды.

Эти функции, делающие ненужными внешние измерения, теперь встроены в микрокомпьютер оборудования. Измерения включают общую механическую и электромагнитную совместимость с окружающей средой.

УВЕЛИЧЕНИЕ ПРОИЗВОДИТЕЛЬНОСТИ ПРИ СОКРАЩЕНИИ ЗАТРАТ

- УВЕЛИЧЕНИЕ ЧУВСТВИТЕЛЬНОСТИ ДЕТЕКТОРА
- СОКРАЩЕНИЕ ОБЪЕМОВ ОТХОДОВ
- СНИЖЕНА ЧАСТОТА ВМЕШАТЕЛЬСТВА ОПЕРАТОРА
- СНИЖЕНА НЕОБХОДИМОСТЬ НАБЛЮДЕНИЯ ЗА ПРОДУКЦИЕЙ
- СОКРАЩЕНИЕ КОЛИЧЕСТВА ОСТАНОВОК ЛЕНТЫ КОНВЕЙЕРА
- НЕ ТРЕБУЕТ ПЕРИОДИЧЕСКОЙ КАЛИБРОВКИ

CEIA оставляет за собой право в любой момент и без предварительного уведомления вносить изменения в модели, их комплектующие и опции, в цены и условия продажи.

ВЫСОКО ПРОИЗВОДИТЕЛЬНЫЕ ФАРМАЦЕВТИЧЕСКИЕ **СИСТЕМЫ МЕТАЛЛОДЕТЕКЦИИ**

THS/PH21N

МАКСИМАЛЬНАЯ ЧУВСТВИТЕЛЬНОСТЬ МЕТАЛЛОДЕТЕКТОРА

- Максимальная чувствительность детектора ко всем магнитным и не-магнитным металлам, включая нержавеющую сталь
- Конструкция из нержавеющей стали AISI 316L
- Блок питания управления доступен в соответствии UL 508A и CSA-C22.2 №. 14-05
- 500 профилей продуктов с выбором через локальное программирование или сетевое ПО
- Возможность сохранить до 10 000 событий
- Высококонтрастный графический дисплей
- Локальное программирование: 16 кнопок из нержавеющей стали, 3 кнопки с двойной функцией
- Кнопка Быстрого доступа для изменения пользовательских параметров

THS/PH21E

ВЫСОКОЧУВСТВИТЕЛЬНЫЙ МЕТАЛЛОДЕТЕКТОР

- Высокая чувствительность ко всем магнитным и не-магнитным металлам, включая нержавеющую сталь
- Конструкция из нержавеющей стали AISI 316L
- Блок питания управления доступен в соответствии UL 508A и CSA-C22.2 №. 14-05
- 250 профилей продуктов, доступных через локальное программирование или сетевое ПО
- Возможность сохранить 1 000 событий
- 4x20 алфавитно-цифровой дисплей
- Локальное программирование: 4 кнопки из нержавеющей стали, 3 кнопки с двойной функцией

THS/PH21N МАКСИМАЛЬНАЯ ЧУВСТВИТЕЛЬНОСТЬ МЕТАЛЛОДЕТЕКТОРА.

CEIA оставляет за собой право в любой момент и без предварительного уведомления вносить изменения в модели, их комплектующие и опции, в цены и условия продажи.

Согласно многочисленным межплатформенным исследованиям, проведенным инженерами CEIA, Металлический Детектор серии 21 крайне устойчив к электромагнитным помехам и внешним факторам, которые обычно встречаются в местах установки промышленного оборудования.

THS/PH21N-DT • THS/PH21E-DT

ПЫЛЕНЕПРОНИЦАЕМАЯ СИСТЕМА МЕТАЛЛОДЕТЕКТОРА

Пыленепроницаемая труба конвейера и система отбраковки предотвращают дисперсию продукции

- Туннель конвейера и система отбраковки полностью герметичны
- Легкая интеграция с таблеточным прессом и пылеуловителем от ведущих производителей
- Простая сборка и разборка деталей, никаких инструментов не требуется

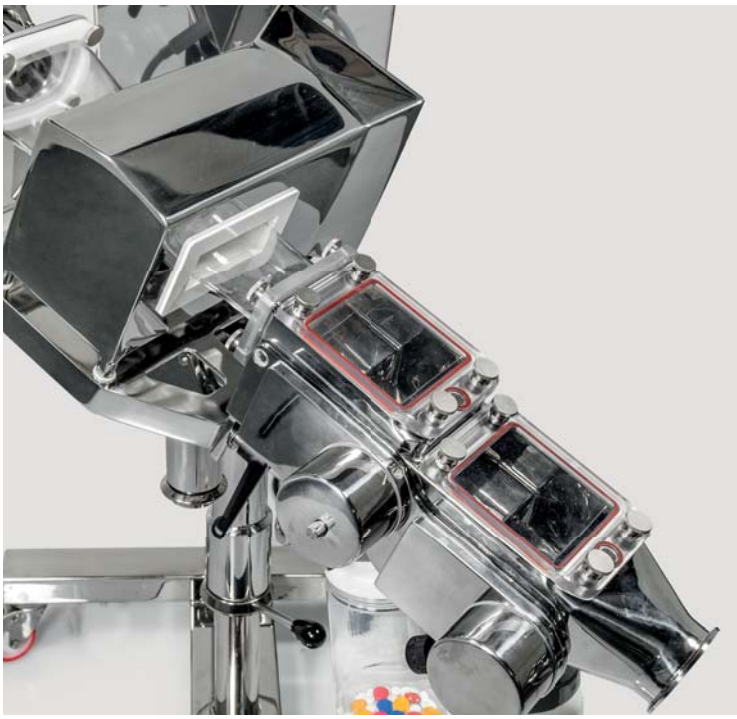

THS/PH21N-WIP • THS/PH21E-WIP

WIP СИСТЕМА МОЙКИ МЕТАЛЛОДЕТЕКТОРА

Особая встроенная система безразборной мойки позволяет качественно очистить трубки Детектора по завершении каждой партии продукта

- Туннель конвейера и система отбраковки полностью герметичны
- Оснащение выпускными отверстиями для слива воды и дезинфекции
- Легкая интеграция с таблеточным прессом и пылеуловителем от ведущих производителей
- Антистатик, датчик помех и переполнения контейнера (доступно по запросу)

CEIA оставляет за собой право в любой момент и без предварительного уведомления вносить изменения в модели, их комплектующие и опции, в цены и условия продажи.

КОМПЛЕКСНАЯ ПРОВЕРКА НА НАЛИЧИЕ МЕЛЬЧАЙШИХ МЕТАЛЛИЧЕСКИХ ВКЛЮЧЕНИЙ

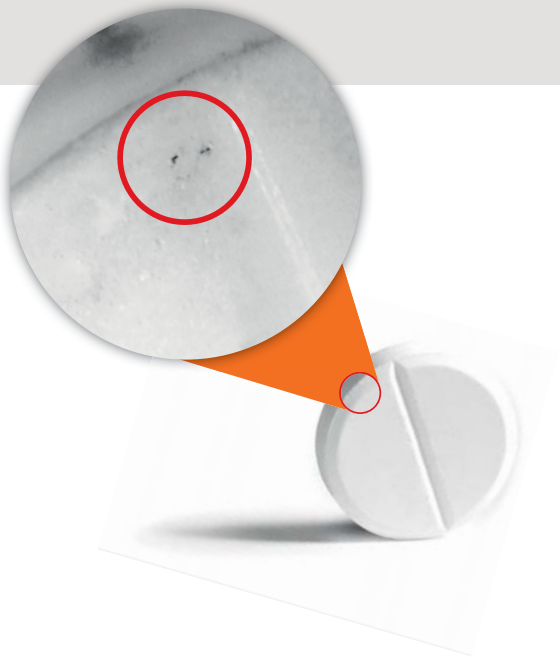

THS/PH21N-D25

ВЫСОКОЧУВСТВИТЕЛЬНЫЙ МЕТАЛЛИЧЕСКИЙ ДЕТЕКТОР

- Непревзойденное детектирование
- Лучшее качество продукта
- Круглая апертура
- Приложения:
  - ☑ R&D анализ
  - ☑ Подтверждение вторичной обработки
  - ☑ Анализ основных причин
  - ☑ Новая спецификация продукта

ПРОДУКТ		ПРОВЕРЕННАЯ ПРОПУСКНАЯ СПОСОБНОСТЬ (шт/ч)
		THS/PH21N-D25
	диаметр: Ø 8,5 mm толщина: 4,5 mm	30,000

ПРИМЕР ПРОПУСКНОЙ СПОСОБНОСТИ

- Угол наклона 35°
- Максимальная пропускная способность зависит о формы и величины таблеток

CEIA оставляет за собой право в любой момент и без предварительного уведомления вносить изменения в модели, их комплектующие и опции, в цены и условия продажи.

ИНТЕГРИРОВАННАЯ СИСТЕМА ДЛЯ ГРАНУЛЯТА, ЖИДКОСТЕЙ И ПОРОШКОВ

THS/PH21N-FFV
THS/FFV 21 SERIES

ИНТЕГРИРОВАННАЯ СИСТЕМА ДЛЯ ГРАНУЛЯТА И ПОРОШКОВ

Система отбраковки оснащена инновационной выбраковочной заслонкой, которая отличается быстрым реагированием, точностью отбраковки загрязненного продукта и высокой скоростью движения продукта.

- Максимальная чувствительность ко всем металлам
- Компактный размер
- Конструкция из нержавеющей стали AISI 316L
- Блок питания управления доступен в соответствии UL 508A и CSA-C22.2 №. 14-05
- **ATEX ZONE** версия 21 (доступно по запросу)

THS/PLV 21 SERIES

ИНТЕГРИРОВАННАЯ СИСТЕМА ДЛЯ ЖИДКОСТЕЙ И ВЯЗКИХ ПРОДУКТОВ

- Широкий спектр размеров стандартных труб, подходящих для любого использования
- Полное соответствие критериям HACCP
- Конструкция из нержавеющей стали AISI 316L
- Быстрое реагирование устройства отбраковки для небольшого количества отбракованного продукта
- Простота в обслуживании и очистке

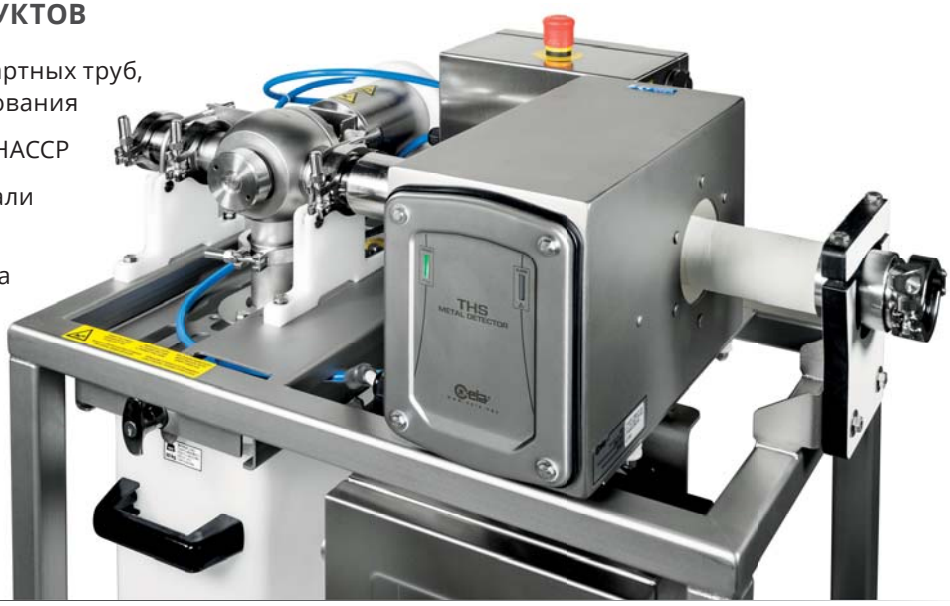

CEIA оставляет за собой право в любой момент и без предварительного уведомления вносить изменения в модели, их комплектующие и опции, в цены и условия продажи.

МЕХАНИЧЕСКИЕ ХАРАКТЕРИСТИКИ

THS/PH21N • THS/PH21E

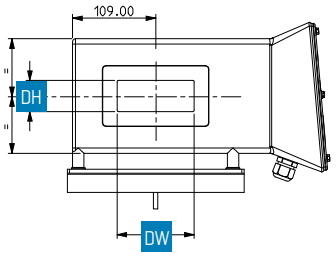

Размер апертуры (DW x DH)
90 x 25
100 x 40

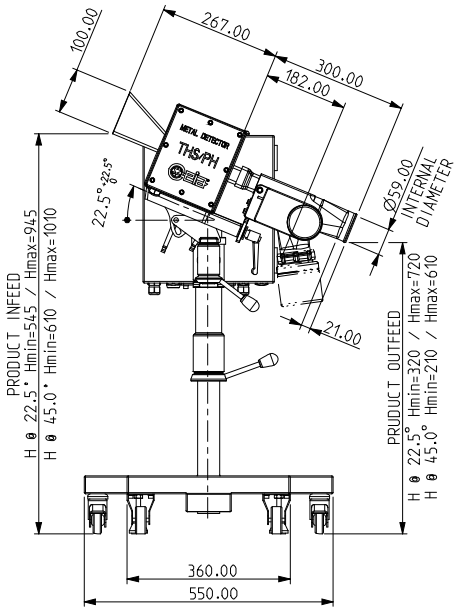

THS/PH21N-D25

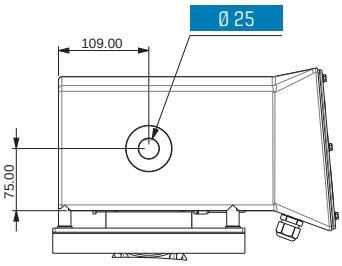

Размер апертуры
Ø 25

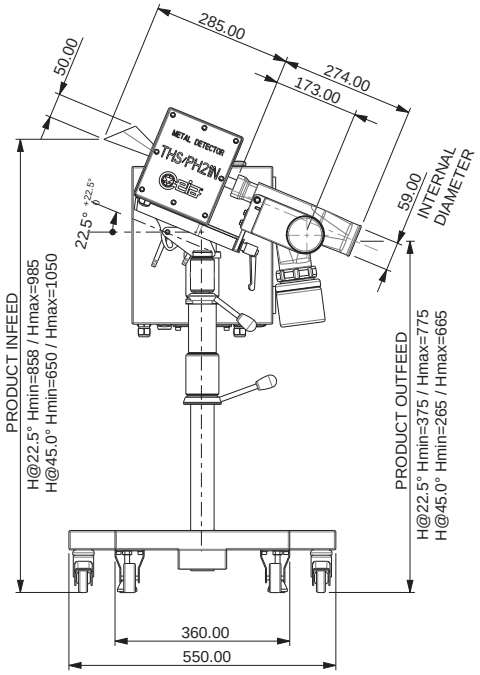

THS/PH21N-FFV • THS/PH21E-FFV

Размер апертуры	A	B
100 x 40	90	30
90 x 25	78	13

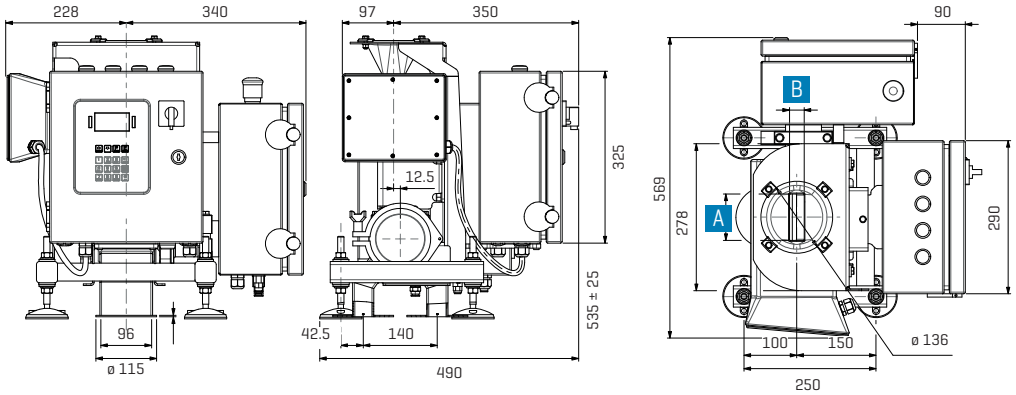

CEIA оставляет за собой право в любой момент и без предварительного уведомления вносить изменения в модели, их комплектующие и опции, в цены и условия продажи.

МЕТАЛЛОДЕТЕКТОРЫ СЕРИИ THS21 В **КОНВЕЙЕРНЫХ СИСТЕМАХ**

MULTI-SPECTRUM
TECHNOLOGY

THS/FBB • THS/MBB

СИСТЕМА КОНТРОЛЯ ЛЕНТОЧНОГО И МОДУЛЬНОГО КОНВЕЙЕРА

- Высокая чувствительность ко всем металлам
- Интегрированная система контроля скорости конвейера и отбраковки продукта
- Высокая устойчивость к воздействию окружающей среды
- Система автоматического обучения и отслеживание качества продукта
- Легкость в обслуживании и инспекции
- Цифровая настройка скорости ленты
- Блок питания управления доступен в соответствии UL 508A и CSA-C22.2 №. 14-05
- Применение:
  - ☑ Флаконы
  - ☑ Бутыли
  - ☑ Фасовка
  - ☑ Нефасованные продукты

БАЗОВАЯ КОНФИГУРАЦИЯ

Оптическое сигнальное устройство	Акустическое сигнальное устройство
Остановка ленты при сигнализации	Фотоэлемент синхронизации
Изменяемая скорость	Полная обратимость сборки аксессуаров и Металлического Детектора

Размеры ленты(ДхШхВ)		1800 mm x 85 mm x 875 mm	1800 mm x 150 mm x 875 mm
Тип платформы	ножки	●	●
	колесики	❍	❍
Откидная заслонка		❍	❍
Подтверждение отбраковки/ переполнение контейнера		❍	❍
Контроль за недостаточным давлением воздуха		❍	❍
Боковые панели для удержания продукта		●	●
Сигнальное устройство тестирования (синяя лампа)		❍	❍

● Стандарт ❍ АКСЕССУАРЫ/ ДОПОЛНИТЕЛЬНО

CEIA оставляет за собой право в любой момент и без предварительного уведомления вносить изменения в модели, их комплектующие и опции, в цены и условия продажи.

ПРЕИМУЩЕСТВА И ИСПОЛНЕНИЕ

СОВРЕМЕННЫЙ, НАДЕЖНЫЙ, ПРОСТОЙ В ИСПОЛЬЗОВАНИИ ИНТЕРФЕЙС

- ПРОМЫШЛЕННЫЙ ДИЗАЙН
- РАСШИРЕННАЯ КЛАВИАТУРА ДЛЯ СКОРОСТНОГО ВВОДА ДАННЫХ
- УДОБНЫЙ В ПРОЧТЕНИИ ГРАФИЧЕСКИЙ ДИСПЛЕЙ
- ПРОЧНАЯ, АНТИВАНДАЛЬНАЯ КЛАВИАТУРА ИЗ НЕРЖАВЕЮЩЕЙ СТАЛИ

Органический высококонтрастный графический дисплей (3000:1) с углом обзора до 180° и расширенное алфавитно-цифровая клавиатура для скоростного ввода данных.

- СТЕПЕНЬ ЗАЩИТЫ:
  - › Блок Питания: IP65 (IEC60529)
  - › Антенна и Система Отбраковки: IP67
- ДО 40 ПОЛЬЗОВАТЕЛЕЙ (ВКЛЮЧАЯ АДМИНИСТРАТОРА)
- ФУНКЦИЯ БЫСТРОГО ДОСТУПА

Новая функция активируется путем нажатия специальной кнопки и позволяет вызывать наиболее часто употребляемые функции. Данные функции могут быть запрограммированы оператором.

СПЕЦИФИКАЦИЯ СИСТЕМЫ ОТБРАКОВКИ

- Монолитный корпус из нержавеющей стали AISI 316L
- Передовые механические и электронные решения гарантируют чистоту проверенного продукта
- Чрезвычайно быстрое время срабатывания обеспечивает полную безопасность при отбраковке загрязненного продукта
- Система двойного подтверждения тщательно проверяет и контролирует полное открытие и закрытие клапана отбраковки
- Датчик заполнения контейнера отбраковки (по запросу

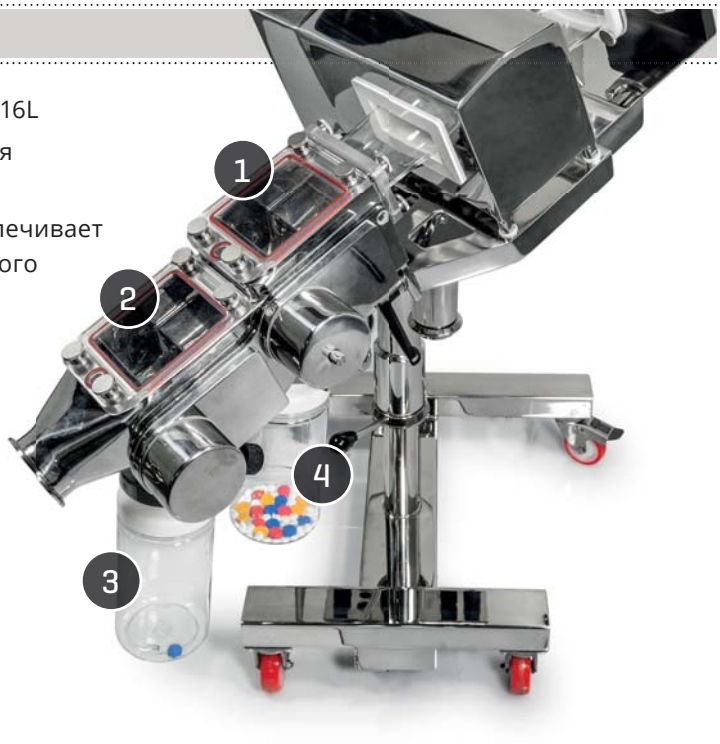

1. Система отбраковки Металлического Детектора
2. Отбор образцов и тест безопасности системы Металлического Детектора
3. Отбор образцов
4. Загрязненный продукт

CEIA оставляет за собой право в любой момент и без предварительного уведомления вносить изменения в модели, их комплектующие и опции, в цены и условия продажи.

УСОВЕРШЕНСТВОВАННЫЕ ВОЗМОЖНОСТИ ИНТЕРФЕЙСА

ПОДКЛЮЧЕНИЕ ЧЕРЕЗ BLUETOOTH

В устройствах серии THS/PH21 отсутствует необходимость физического присутствия для локального подключения к компьютеру для проведения технического обслуживания, так же как и необходимость вмешательства во внутренне пространство детектора или использования множества проводов.
Подключение через Bluetooth может быть использовано для программирования, мониторинга сигналов система с помощью программы CEIA MD-Scope и передачи данных, хранящихся в памяти устройства.

ВОЗМОЖНОСТИ СЕТЕВОЙ СВЯЗИ

Металлодетектор может быть подключен к сети Ethernet (требуется дополнительный модуль IXC). Программное обеспечением TFC Production Plus позволяет осуществлять удаленное управление производством, сбор всех технических и эксплуатационных материалов, подготовку статистических отчетов и отчетов соответствия требованиям FDA 21 CFR часть 11.

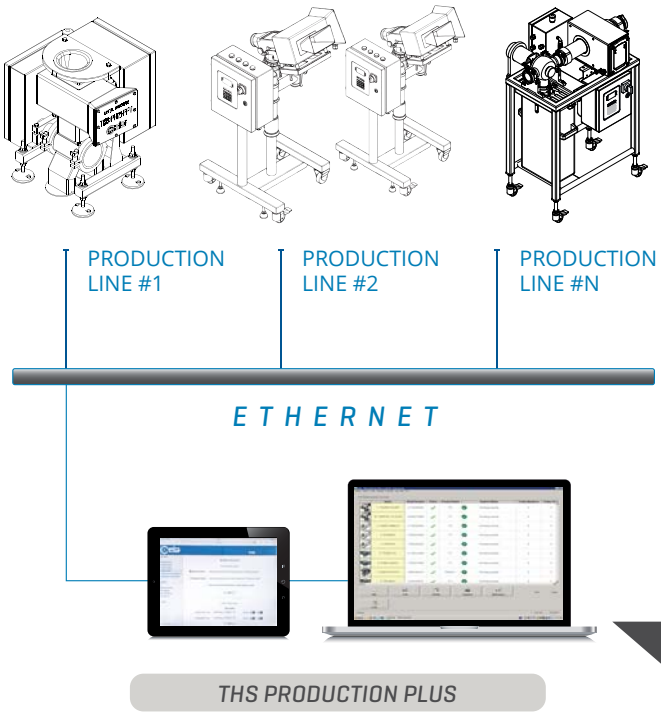

MD-SCOPE

Программное обеспечение Диагностического пакет дополнено соединительным кабелем и аппаратным ключом:

- Удаленное программирование
- Вход/выход сигнала
- Порог срабатывания сигнала тревоги и амплитуда сигнала тревогиl
- Функционал осциллографа

THS PRODUCTION PLUS

- Подключение и сбор данных от нескольких металлодетекторов THS посредством Ethernet LAN
- Обеспечивает подключение к внешней базе данных и Описание программируемого блока данных СКЛ Инструкции для каждого события металлодетектора
- Обеспечивает управление базой данных и резервное копирование данных событий Металлодетектора
- Экспорт данных отчета в HTML и CSV формате
- Обеспечивает аутентификацию пользователей и управляет электронными Подписью и отчетами
- Обеспечивает целостность данных и аудит оператора
- Соответствие требованиям FDA, Раздел 21 Кодекса ФДА Федеральные правила (CFR)
- E-mail отправителя

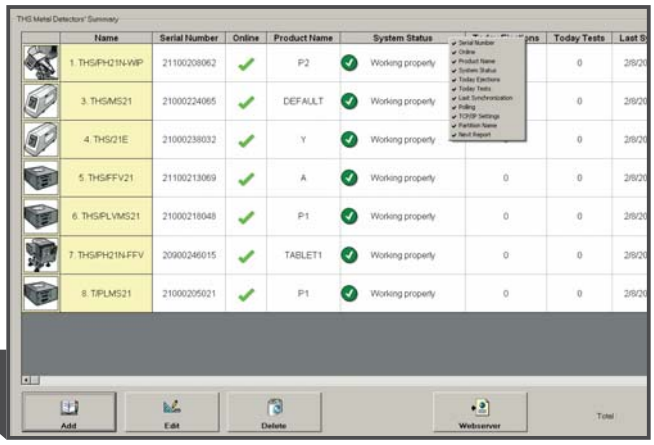

ДОПОЛНИТЕЛЬНО

ЧАСТЬ	ОПИСАНИЕ	ПОДХОДЯЩИЕ МОДЕЛИ	КОД
	IXC КАРТА С ВНУТРЕННИМ USB КЛЮЧОМ Дополнительная карта обеспечивает сетевой интерфейс детектора (Ethernet либо WiFi), встроенный Веб-сервер и USB интерфейс для сохранения и загрузки данных продукта, конфигурации и событий. Данная опция также позволяет сохранять до 100,000 событий.	• *THS/PH21E* • *THS/PH21N* • *THS/PH21N-D25* • *THS/PH21E-FFV* • *THS/PH21N-FFV*	*57194*
	ВНЕШНИЙ USB ПОРТ Позволяет USB коннектору карты IXC монтироваться вне Блока Управления Питанием.	• *THS/PH21E* • *THS/PH21N* • *THS/PH21N-D25* • *THS/PH21E-FFV* • *THS/PH21N-FFV*	*55613*
	АНТИСТАТИЧНАЯ СИСТЕМА ЗАГРУЗОЧНОГО КОНВЕЙЕРА Устраняет электростатический заряд во время прохода продукта по ленте конвейера. Особенно эффективна в случае инспекции таблеток и капсул.	• *THS/PH21E* • *THS/PH21N*	*64270* *(90x25*)* *60214* *(100x40*)*
	АНТИСТАТИЧНАЯ СИСТЕМА ЗАГРУЗОЧНОГО КОНВЕЙЕРА ДЛЯ ПЫЛЕНЕПРОНИЦАЕМОЙ (DT) МОДЕЛИ Пыленепроницаемая загрузка конвейера устраняет электростатический заряд во время прохода продукта по ленте конвейера. Особенно эффективна в случае инспекции таблеток и капсул.	• *THS/PH21E* • *THS/PH21N*	*68105* *(100x40*)*
	АНТИСТАТИЧНАЯ СИСТЕМА ЗАГРУЗОЧНОГО КОНВЕЙЕРА ДЛЯ МОДЕЛИ С МОЙКОЙ НА МЕСТЕ (WIP) Загрузочный конвейер модели Мойка -На -Месте с форсунками устраняет электростатический заряд во время прохода продукта по ленте конвейера. Особенно эффективна в случае инспекции таблеток и капсул.	• *THS/PH21E* • *THS/PH21N*	*70744* *(100x40*)*

* Размер апертуры

CEIA оставляет за собой право в любой момент и без предварительного уведомления вносить изменения в модели, их комплектующие и опции, в цены и условия продажи.

ДОПОЛНИТЕЛЬНО

ЧАСТЬ	ОПИСАНИЕ	ПОДХОДЯЩИЕ МОДЕЛИ	КОД
	АНТИСТАТИЧЕСКАЯ СИСТЕМА Загрузочный лоток устраняет электростатический заряд продукта во время его прохождении. Особенно эффективна в случае инспекции таблеток и капсул.	• *THS/PH21E-FFV* • *THS/PH21N-FFV*	*64865 (90x25*)* *65504 (100x40*)*
	ДАТЧИК ЗАСТРЕВАНИЯ ПРИ ПОДАЧЕ Дополнительный датчик, встроенный между загрузочным конвейером и контактным датчиком. В случае застревания продукта звучит сигнал тревоги.	• *THS/PH21N-D25*	*63773*
	ДАТЧИК ЗАСТРЕВАНИЯ Дополнительный датчик, встроенный между контактным датчиком и картером выгрузки. В случае застревания продукта звучит сигнал тревоги.	• *THS/PH21E-FFV* • *THS/PH21N-FFV*	*63774 (90x25*)* *63774 (100x40*)*
	РАСПРЕДЕЛИТЕЛЬ ТЕСТОВЫХ ОБРАЗЦОВ (TSDU) В случае установки в Металлический Детектор серии THS/PH21 с системой двойной отбраковки позволяет безопасно проводить тестирование безопасного режима без вмешательства в поток продукта. 9 образцов на единицу оборудования включены в стоимость (3 образца каждого типа: ферромагнитные, неферромагнитные и нержавеющая сталь AISI 316) 	• *THS/PH21E* • *THS/PH21N*	*87150 (DT version)* *85619 (WIP version)*
	ДАТЧИК ПЕРЕПОЛНЕНИЯ КОНТЕЙНЕРА Дополнительный датчик, который активируется при заполнении контейнера отбраковки. При активации на дисплее появляется аварийное сообщение, предупреждающее оператора о заполнении.	• *THS/PH21E* • *THS/PH21N* • *THS/PH21N-D25*	*86905*

* Размер апертуры

CEIA оставляет за собой право в любой момент и без предварительного уведомления вносить изменения в модели, их комплектующие и опции, в цены и условия продажи.

АКСЕССУАРЫ

ЧАСТЬ	ОПИСАНИЕ	ПОДХОДЯЩИЕ МОДЕЛИ	КОД
	КОНТЕЙНЕРЫ ДЛЯ ОТБОРА МАТЕРИАЛА 500 ml - СТАНДАРТ 950 ml - СТАНДАРТ	• *THS/PH21E* • *THS/PH21N* • *THS/PH21N-D25*	*38699* *38700*
	КОНТЕЙНЕРЫ ДЛЯ ОТБОРА МАТЕРИАЛА 500 ml - TRICLAMP/DT/WIP 950 ml - TRICLAMP/DT/WIP	• *THS/PH21E* • *THS/PH21N* • *THS/PH21N-D25*	*38110* *38113*
	КОМПЛЕКТ ДЛЯ ПЕРИОДИЧЕСКОГО ТЕХНИЧЕСКОГО ОБСЛУЖИВАНИЯ Комплект включает: 1. Один (1) Заслонка отбраковки 2. Один (1) Загрузочный конвейер 3. Один (1) Средний конвейер	• *THS/PH21E* • *THS/PH21N*	*48967* *(90x25*)* *48966* *(100x40*)*
	КОМПЛЕКТ ДЛЯ ПЕРИОДИЧЕСКОГО ТЕХНИЧЕСКОГО ОБСЛУЖИВАНИЯ Комплект включает: 1. Один (1) Стакан клапана отбраковки 2. Один (1) Загрузочный конвейер 3. Один (1) Уплотнительное кольцо клапана загрузки	• *THS/PH21E-FFV* • *THS/PH21N-FFV*	*49035* *(90x25*)* *49034* *(100x40*)*
	КОМПЛЕКТ ДЛЯ ПЕРИОДИЧЕСКОГО ТЕХНИЧЕСКОГО ОБСЛУЖИВАНИЯ Комплект включает: 1. Один (1) Заслонка отбраковки 2. Один (1) Загрузочный конвейер 3. Один (1) Средний конвейер	• *THS/PH21N-D25*	*58761*
	КЛЮЧ Ключ для настройки высоты контактного датчика	• *THS/PH21E* • *THS/PH21N* • *THS/PH21N-D25*	*30190*

* Размер апертуры

CEIA оставляет за собой право в любой момент и без предварительного уведомления вносить изменения в модели, их комплектующие и опции, в цены и условия продажи.

АКСЕССУАРЫ

ЧАСТЬ	ОПИСАНИЕ	ПОДХОДЯЩИЕ МОДЕЛИ	КОД
	ИНСТРУКЦИЯ ПО ВАЛИДАЦИИ Детализированная печатная инструкция по валидации процессов/оборудования детектора	• *THS/PH21E* • *THS/PH21N* • *THS/PH21N-D25*	*30839*
		• *THS/PH21E-FFV* • *THS/PH21N-FFV*	*51698*
	ИНСТРУКЦИЯ ПО ВАЛИДАЦИИ (ЦИФРОВОЙ ДОКУМЕНТ) PDF Детализированная электронный документ, который можно загрузить по ссылке предоставленной CEIA по валидации процессов/оборудования детектора.	• *THS/PH21E* • *THS/PH21N* • *THS/PH21N-D25*	*90673*
		• *THS/PH21E-FFV* • *THS/PH21N-FFV*	*90672*
	ТЕХНИЧЕСКОЕ РУКОВОДСТВО Детализированный документ(ы) в печатном виде, который включает: 1. Руководство по установке. 2. Руководство пользователя 3.Руководство к программированию.	• *THS/PH21E* • *THS/PH21N* • *THS/PH21N-D25* • *THS/PH21E-FFV* • *THS/PH21N-FFV*	*45669*
	ТЕХНИЧЕСКАЯ ДОКУМЕНТАЦИЯ (ЦИФРОВОЙ ДОКУМЕНТ) PDF Детализированный электронный документ, который можно загрузить по ссылке, предоставленной CEIA. Пакет включает: 1. Руководство по установке. 2. Руководство пользователя. 3.Руководство к программированию		*90674*
	THS ПРОИЗВОДСТВО Программное обеспечение для работы с данными (стр.11) требует установки опции IXC.	• *THS/PH21E* • *THS/PH21N* • *THS/PH21N-D25* • *THS/PH21E-FFV* • *THS/PH21N-FFV*	*33908*
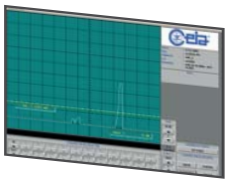	**MD-SCOPE** Программное средство диагностики (которое может быть установлено на ПК пользователя). Позволяет дистанционное программирование, ввод/вывод сигнала, просматривать/анализировать аварийные сигналы и амплитуду сигнала(ов), а также функции осциллографа. Включает программное обеспечение, соединительный кабель и USB-носитель.	• *THS/PH21E* • *THS/PH21N* • *THS/PH21N-D25* • *THS/PH21E-FFV* • *THS/PH21N-FFV*	*MD-SCOPE2*

* Размер апертуры

CEIA оставляет за собой право в любой момент и без предварительного уведомления вносить изменения в модели, их комплектующие и опции, в цены и условия продажи.

ФУНКЦИИ IXC И ВЕБ-СЕРВЕРА

МОДУЛЬ IXC

- Шлюз в систему управления производственными сетями ТСП
- Интегрированный Web сервер
- Двойная 100-базовая сеть Ethernet T
- Wi-Fi 802.11b/g
- Внутренний регистратор данных на 100,000 событий
- Дополнительная функциональность веб-сервера

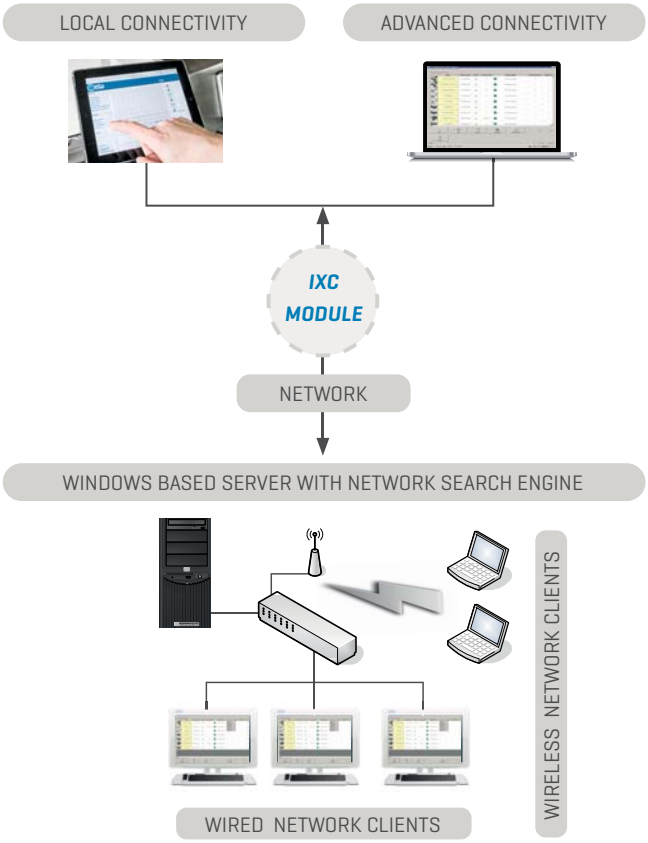

ИНТЕРФЕЙС ВЕБ-СЕРВЕРА

- ВСТРОЕННЫЙ MD-ПРИЦЕЛ

  Функции MD Scope (включая осциллографы) доступны каждому пользователю, подключенному к металлодетектору через Ethernet или WiFi.

- СТАТУС

  Воспроизводит каждое сообщение, отображаемое службой THS. (обновляется каждые 5 с).

- ПРОДУКТЫ

  Отображает список продуктов, хранящихся в памяти THS, выбранный продукт отображается зеленым цветом. Эта страница позволяет изменять продукт.

- ЭКСПОРТ ПРОДУКЦИИ

  Позволяет выбирать все или часть продуктов, хранящихся в памяти металлодетектора THS

- ИМПОРТ ПРОДУКЦИИ

  Позволяет импортировать всю продукцию или ее часть.

- ЭКСПОРТ БУФФЕРА

  Позволяет экспортировать события, произошедшие в выбранный отрезок времени.

- РЕЗЕРВНОЕ КОПИРОВАНИЕ/ВОССТАНОВЛЕНИЕ КОНФИГУРАЦИИ

  Позволяет выполнять резервное копирование или восстановление подключенной системы конфигурации.

- ЭКСПОРТ/ИМПОРТ КОНФИГУРАЦИИ

  Позволяет экспортировать или импортировать конфигурацию из других металлодетекторов той же модели, установленных на той же системе

***CEIA** COSTRUZIONI ELETTRONICHE AUTOMATISMI INDUSTRIALI*
Zona Industriale 54, 52041 Viciomaggio - Arezzo (ИТАЛИЯ)
Tel.: +39 0575 4181 Fax: +39 0575 418296 E-mail: pharma@ceia-spa.com

w w w . c e i a . n e t

CEIA оставляет за собой право в любой момент и без предварительного уведомления вносить изменения в модели, их комплектующие и опции, в цены и условия продажи. DP002K0023V2000xRU